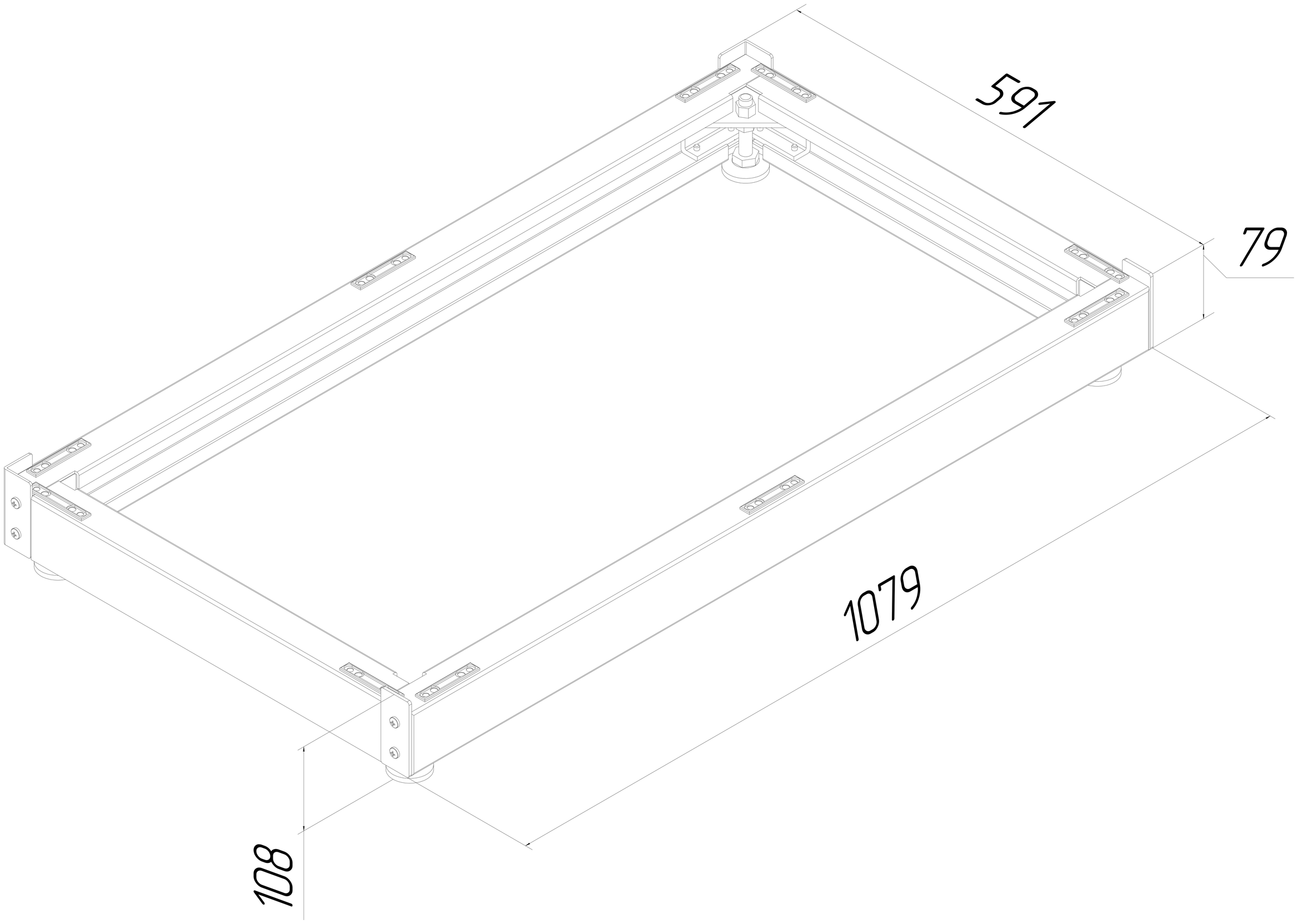
591
79
1079
108