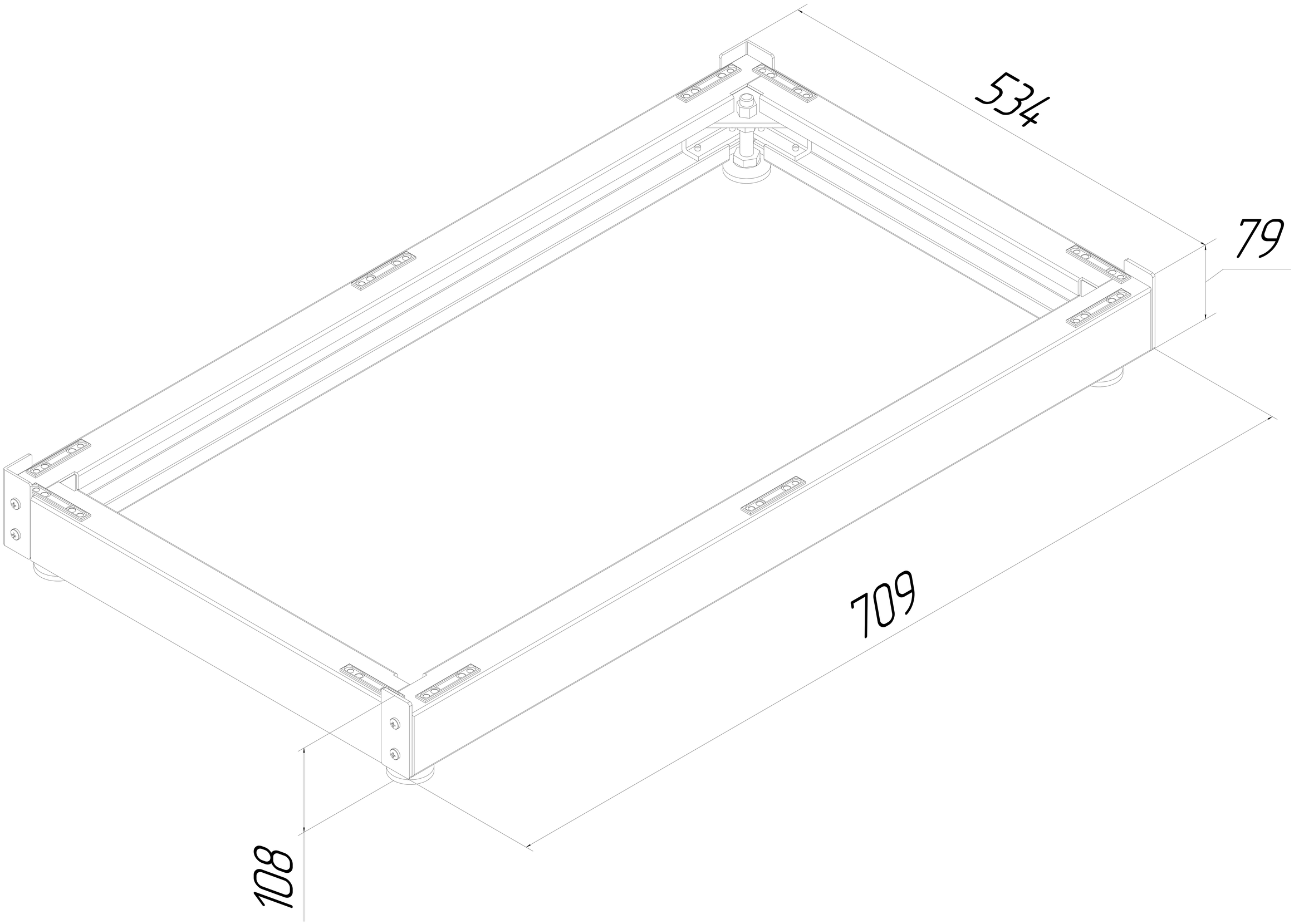
534
79
709
108