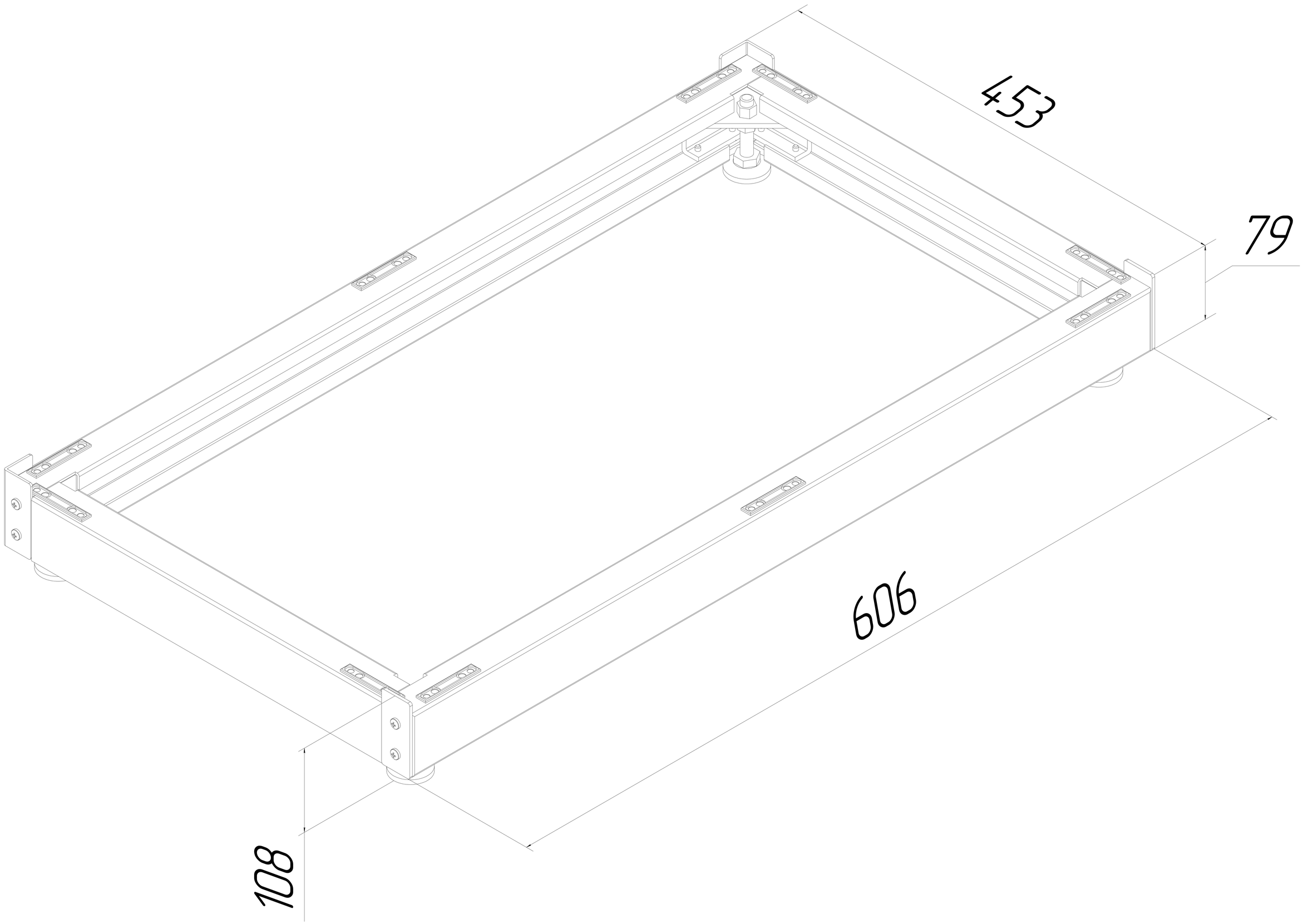
453
79
606
108